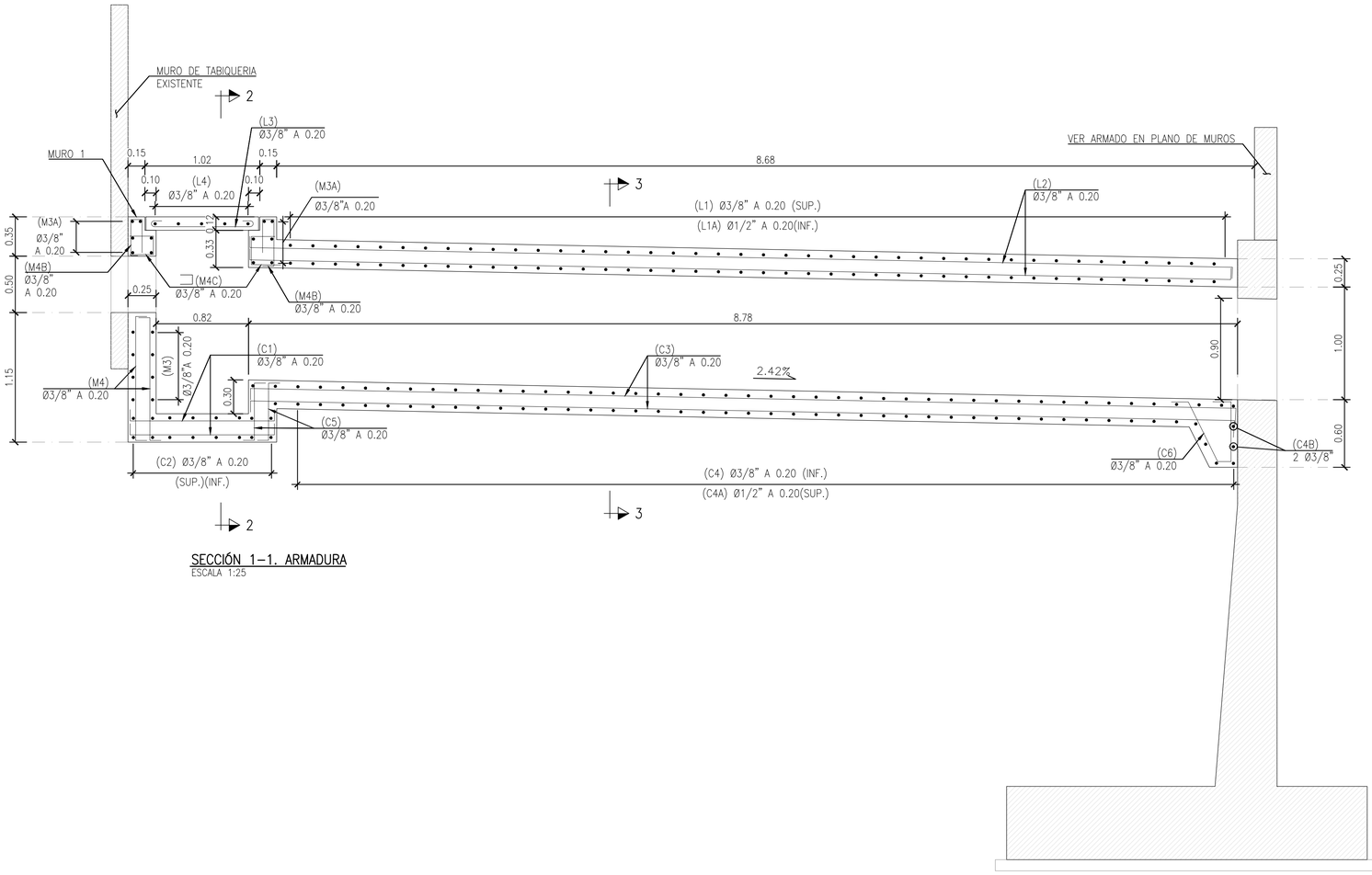

SECCIÓN 1–1. ARMADURA
ESCALA 1:25

PARA CONSTRUCCIÓN

FECHA: 22/12/2023.

RECONSTRUCCIÓN CON CAMBIOS
REVISIÓN DE DOCUMENTOS TÉCNICOS
A- ACEPTADO
ACEPTADO
Mr Rogelio Gonzales Dec 22 2023
FIRMA FECHA

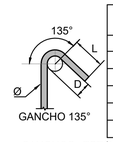

#	Ø	D (mm.)	L (cm)
-	6mm	24	5
-	8mm	32	5
3	3/8"	38	7.5
4	1/2"	51	10
5	5/8"	64	12.5
6	3/4"	115	15.5

– GANCHOS ESTÁNDAR EN BARRAS LONGITUDINALES Y DIAMETRO MINIMO DE DOBLADO.

ESTRIBOS – DIMENSIONES DE GANCHOS

Ø (mm)	Ø (")	f'c = 28 MPa			
		LONGITUD DE DESARROLLO [mm]		LONGITUD DE TRASLAPE [mm]	
		Recto	Gancho Standard	Tracción	Compresión
6.00	-	300	200	390	300
8.00	-	310	200	420	300
9.52	3/8	370	200	500	300
12.00	-	460	230	600	360
12.70	1/2	510	250	660	380
15.88	5/8	600	310	820	480
19.05	3/4	700	370	990	570
25.40	1	1250	490	1630	760

ESPECIFICACIONES TÉCNICAS

CONCRETO ARMADO
SOLADO — F'c = 10 MPa
MUROS Y LOSAS — F'c = 28 MPa
ACERO DE REFUERZO (ASTM A615 Gr.60)
MUROS Y LOSAS — Fy = 420 MPa
RECUBRIMIENTOS
MUROS Y LOSAS — 40 mm

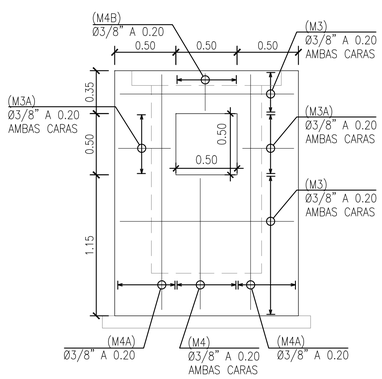

MURO 1. ARMADURA
ESCALA 1:25

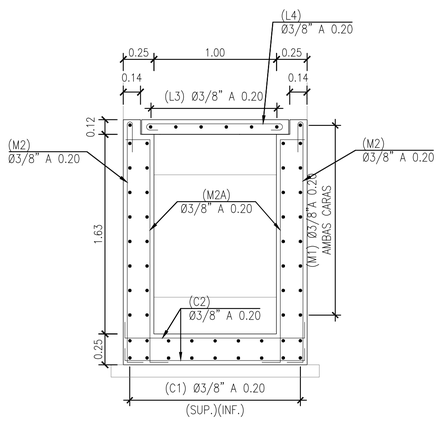

SECCIÓN 2–2. ARMADURA
ESCALA 1:25

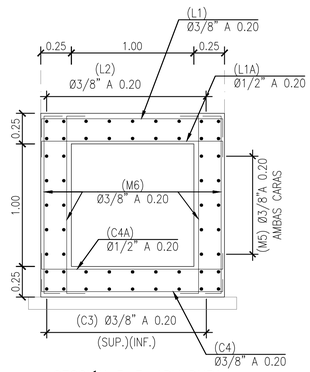

SECCIÓN 3–3. ARMADURA
ESCALA 1:25

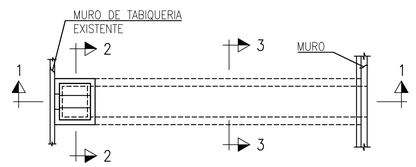

PLANO LLAVE
ESCALA 1:100

NOTA:
VER GEOMETRÍA EN PLANO:
400200-OHL001-501-XX-DR-HD-004740

UBICACIÓN

ESCALA GRÁFICA
0.5 0 0.5 1 m
ESCALA 1:25

LEYENDA

REV N°	FECHA	DESCRIPCIÓN DE LA REVISIÓN	REVISADO	DIRECTOR
R05	12.2023	PAQUETE 4-EMITIDO PARA APROBACIÓN	ABB	AMG
R04	10.2023	PAQUETE 4-EMITIDO PARA APROBACIÓN	ABB	AMG
R03	07.2023	PAQUETE 4-EMITIDO PARA APROBACIÓN	ABB	AMG
R02	05.2023	PAQUETE 4-EMITIDO PARA APROBACIÓN	ABB	AMG
R01	02.2023	PAQUETE 4-EMITIDO PARA APROBACIÓN	ABB	JLQ
R00	10.2022	PAQUETE 4-EMITIDO PARA APROBACIÓN	ABB	JLQ

	FECHA	FIRMA
DISEÑO : AERLS DE LA ROSA TORO R.	21.11.23	AERLS JOHANNA DE LA ROSA TORO RICARDO Reg. CIP N° 245556
DIBUJO : TONY TURPO M.	22.11.23	TONY TURPO MAMANI Reg. CIP N° 245556
REVISIÓN Y APROBACIÓN DE DISEÑO : ALBERTO BRAVO B.	23.11.23	ALBERTO BRAVO BRAVO Reg. CIP N° 245556
APROBACIÓN : PEDRO CARBAJAL F.	24.11.23	PEDRO CARBAJAL FLORES Reg. CIP N° 245556
DIRECTOR DE PROYECTO : ANDRE MEIRA DE VASCONCELLOS G.	27.11.23	

OHLA Perú
TYPSA
PERÚ Presidencia del Consejo de Ministros
RECONSTRUCCIÓN CON CAMBIOS

PROYECTO: "ENTREGA DE LAS DEFENSAS RIBEREÑAS DEL RÍO CAÑETE Y DEL RÍO HUAURA (PAQUETE 5)"

PROYECTO:3 "CREACIÓN DEL SERVICIO DE PROTECCIÓN EN LAS RIBERAS DEL RÍO HUAURA VULNERABLE ANTE PELIGRO DE INUNDACIONES EN LAS LOCALIDADES DE 5 DISTRITOS DE LA PROVINCIA DE OYÓN Y 6 DISTRITOS DE LA PROVINCIA DE HUAURA - DEPARTAMENTO DE LIMA"

PLANO:
DETALLE REFUERZO ESTRUCTURA CRUCE 03
MU-PR-54A-I-INT03

ESPECIALIDAD :
ESTRUCTURAS

USO :
501 - Defensas ribereñas - parte 1

ZONA :
HUAURA-HUAURA-LIMA

ESCALA :	FECHA :	REV :
1:25	01.12.2023	R05

CÓDIGO DEL PLANO :
400200-OHL001-501-XX-DR-ST-004760